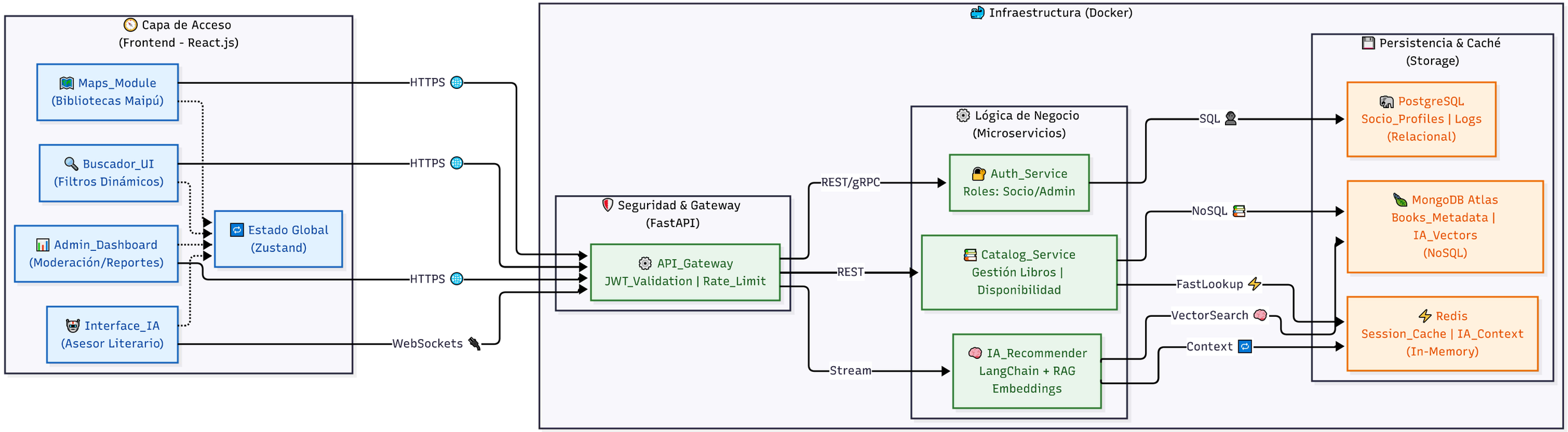
Capa de Acceso
(Frontend - React.js)
Maps_Module
(Bibliotecas Maipú)
Buscador_UI
(Filtros Dinámicos)
Admin_Dashboard
(Moderación/Reportes)
Interface_IA
(Asesor Literario)
Estado Global
(Zustand)
HTTPS
HTTPS
HTTPS
WebSockets
Infraestructura (Docker)
Seguridad & Gateway
(FastAPI)
API_Gateway
JWT_Validation | Rate_Limit
REST/gRPC
REST
Stream
Lógica de Negocio
(Microservicios)
Auth_Service
Roles: Socio/Admin
Catalog_Service
Gestión Libros |
Disponibilidad
IA_Recommender
LangChain + RAG
Embeddings
SQL
NoSQL
FastLookup
VectorSearch
Context
Persistencia & Caché
(Storage)
PostgreSQL
Socio_Profiles | Logs
(Relacional)
MongoDB Atlas
Books_Metadata |
IA_Vectors
(NoSQL)
Redis
Session_Cache | IA_Context
(In-Memory)